このたびはテスト無線機をご利用くださり、誠にありがとうございます。

特定小電力トランシーバー

DJ-P45 簡単取扱説明書

（おもて面）

1. 無線機の使い方（同時通話モード）

❶ 電源を入れる

電源 / 音量ツマミを時計方向に回します。

❷ チャンネル・グループ番号を合わせる

出荷時にチャンネル・グループ番号は設定してあります。
そのままで交信できます。

❸ 送信する

［PTT］キーを押すとインジケーターがオレンジ色または赤色に点灯します。
［PTT］キーを押しながらマイクに向かって話します。
［PTT］キーを離すと受信待ち受け状態に戻ります。

❹ 受信音量を調節する

電源 / 音量ツマミを時計方向に回すと音量が大きくなります。

三和システムサービス株式会社 〒330-0854 埼玉県さいたま市大宮区桜木町 2-477-3F 0120-0380-24

このたびはテスト無線機をご利用くださり、誠にありがとうございます。

特定小電力トランシーバー

DJ-P45 簡単取扱説明書

（うら面）

2. 電池の入れ方

テスト無線機は、単３アルカリ乾電池を入れて出荷しておりますが、消耗しましたら恐れ入りますが、お客様にて乾電池の交換をお願い致します。

①乾電池ケースのカバーをスライドさせて取り外します。
②単三形乾電池をケース内側の[+]、[−]の表示にしたがってセットします。
③ツメを合わせてカバーをスライドさせます。きちんと閉まっていることを確認してください。

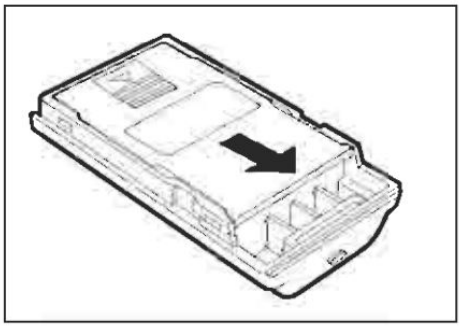

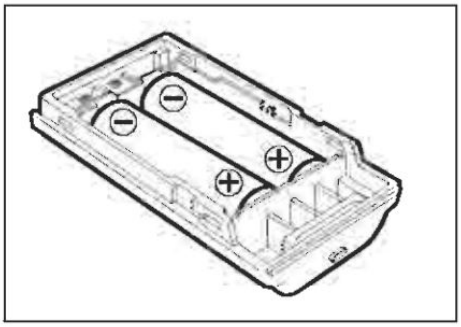

注意

・乾電池に関するご注意
乾電池は使い方を誤ると破裂や破損、液漏れの原因となります。次の注意事項を必ずお守りください。
1. 使用した乾電池と新しい乾電池を混ぜて使用しない。
2. 2本とも同じ種類の乾電池を使用する。
3. 分解、加熱、充電しない。
4. 長期間使用しないときは、乾電池ケースをトランシーバー本体から外しておく。

メーカー取扱説明書はこちらをご覧ください

三和システムサービス株式会社　〒330-0854　埼玉県さいたま市大宮区桜木町 2-477-3F　0120-0380-24